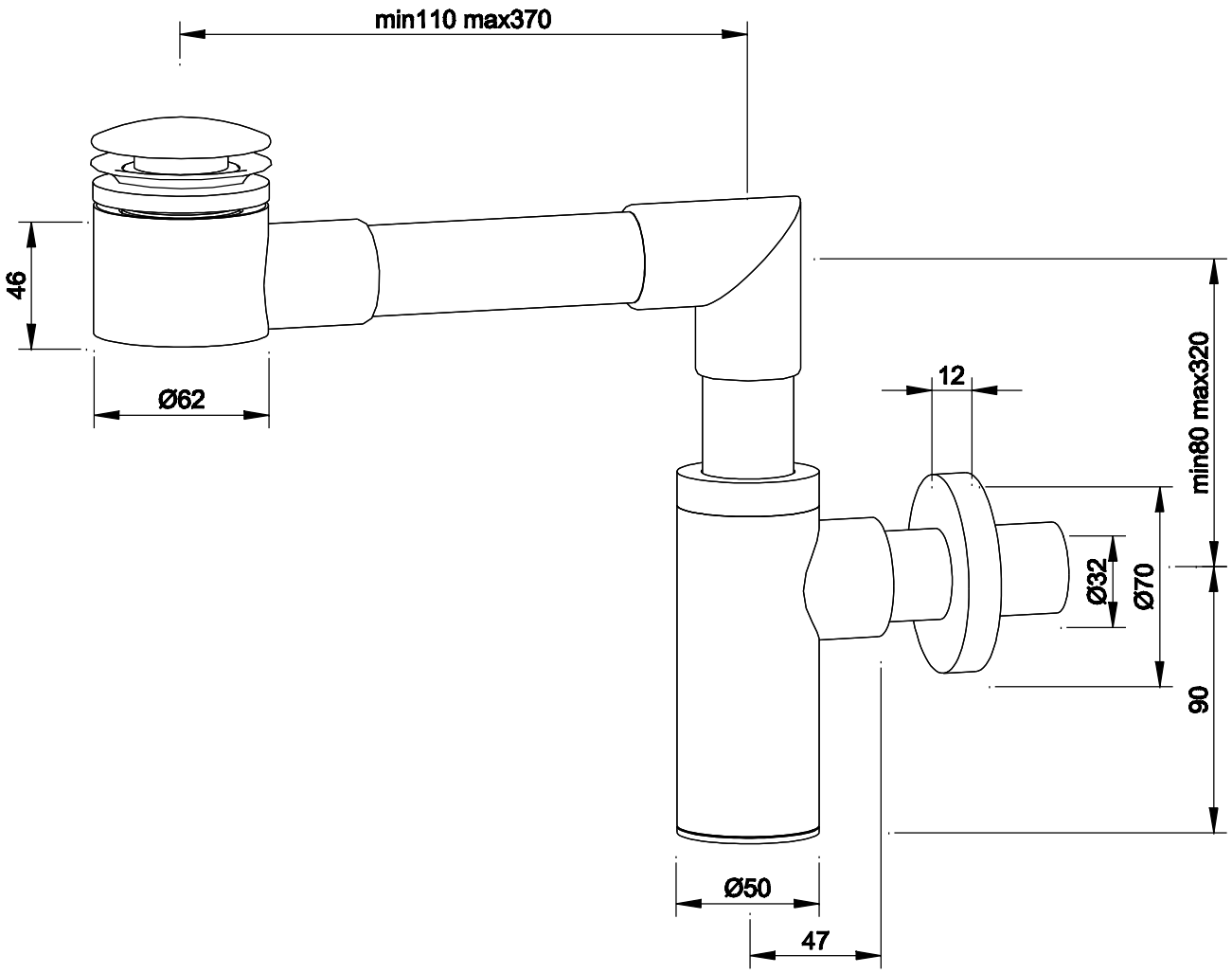

RAVANI SIFONI

Via Oberdan ,16
25065 Lumezzane - BS
Tel. +39 030 827221
info@ravanisifoni.com
www.ravanisifoni.com

ART.379.114.C60

Sifone salva spazio Kato per lavabo con piletta scarico libero h.60 mm

Questo disegno è proprietà di RAVANI SIFONI SRL che, a norma di legge, si riserva tutti i diritti.